REPUESTOS

Gama CVE-12-RR-C-TF

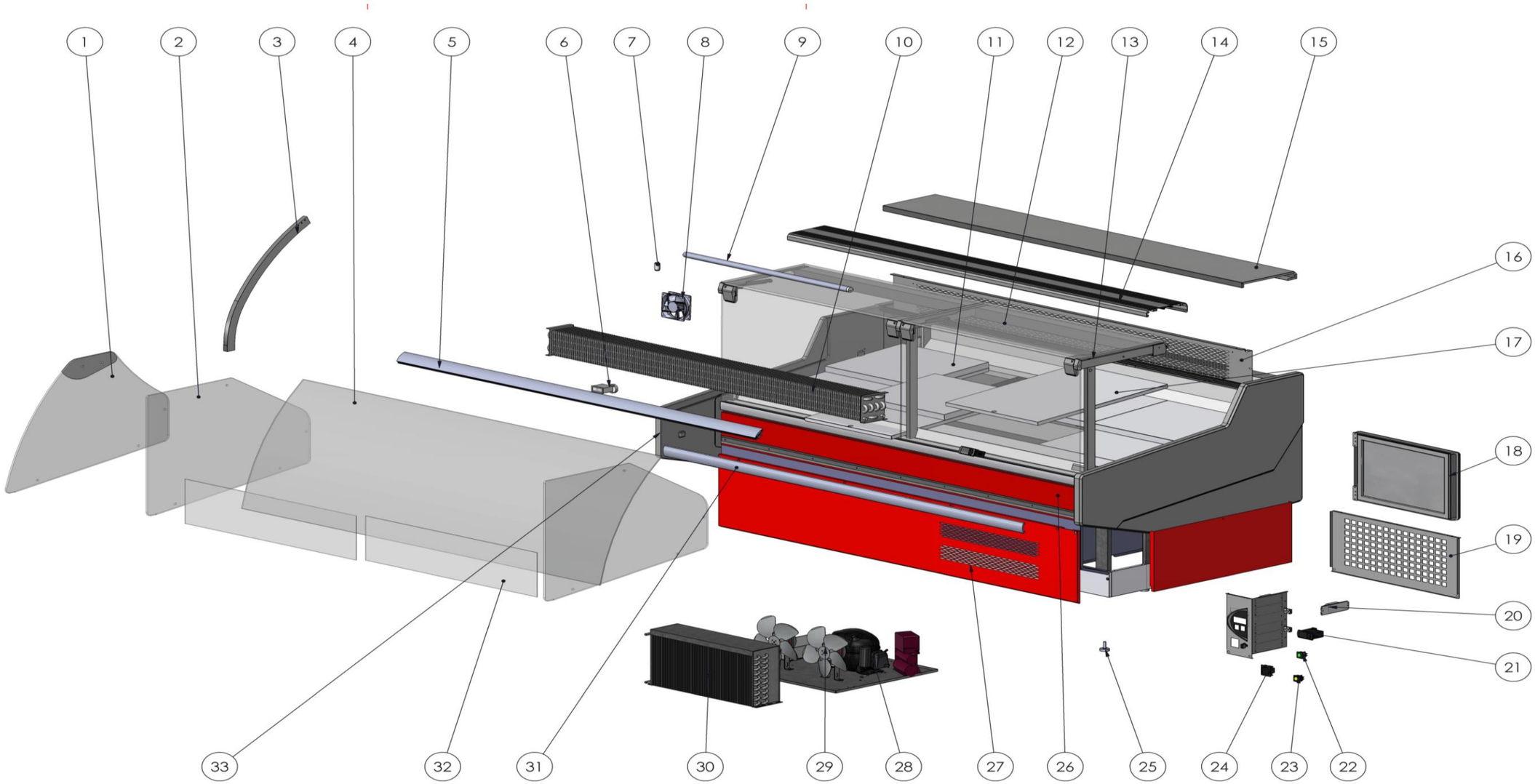

Nº	DESCRIPCION	DESCRIPCION	RR	C	CVE-12-10	CVE-12-13	CVE-12-15	CVE-12-20	CVE-12-25	CVE-12-30	PVP
1-A	VIDRIO COSTADO DERECHO	LATERAL GLASS RIGHT	x								
1-B	VIDRIO COSTADO IZQUIERDO	LATERAL GLASS LEFT	x								
2-A	VIDRIO COSTADO DERECHO	LATERAL GLASS RIGHT		x	350500251	350500251	350500251	350500251	350500251	350500251	
2-B	VIDRIO COSTADO IZQUIERDO	LATERAL GLASS LEFT		x	350500252	350500252	350500252	350500252	350500252	350500252	
3	BRAZO HIERRO LATERAL	-	x	x	340900130	340900130	340900130	340900130	340900130	340900130	
4	VIDRIO FRONTAL MEDIO PUNTO	FRONTAL HALF POINT GLASS		x							
5	PERFIL PINZA VIDRIO	-	x	x	130100002	130100002	130100002	130100002	130100002	130100002	
6	TERMOMETRO	THERMOMETER	x	x	213500001	213500001	213500001	213500001	213500001	213500001	
7	CEBADOR	STARTER SWITCH	x	x	212900011	212900011	212900011	212900011	212900011	212900011	
8	VENTILADOR COMPACTO	COMPACT VENTILATOR	x	x	210500009	210500009	210500009	210500009	210500009	210500009	
9-A	FLUORESCENTE 18W	FLUORESCENTE 18W	x	x	212900015			212900015		212900015	
9-B	FLUORESCENTE 30W	FLUORESCENTE 30W	x	x		212900002			212900002		
9-C	FLUORESCENTE 36W	FLUORESCENTE 36W	x	x			212900001				
10	EVAPORADOR	EVAPORATOR	x	x							
11	VIDRIO FRONTA RECTO	FRONTAL GLASS R	x								
12	ENCIMERA CRISTAL		x								
13	BRAZO HIERRO LATERAL	.	x								
14	PANTALLA ENCIMERA ELEVABLE	-	x	x	151300297	151300298	151300299	151300300	151300301	151300302	
15	ENCIMERA COMPLETA		x	x							

Nº	DESCRIPCION	DESCRIPCION	RR	C	VE-12-10	VE-12-13	VE-12-15	VE-12-20	VE-12-25	VE-12-30
16	REJILLA PROTEC. EVAPORADOR	PROTECT EVAPORATOR GRID	x	x	100100681	100100682	100100683	100100684	100100685	100100686
17	ESTANTE INTERMEDIO	INTERMEDIATE SHELF	x	x	213500003	213500003	213500003	213500003	213500003	213500003
18	PUERTA PLASTICA COMPLETA	COMPLET PLASTIC DOOR	x	x	640700001	640700001	640700001	640700001	640700001	640700001
19	REJILLA PROTEC. GRUPO	PROTEC GROUP GRID	x	x	271300001	271300002	271300002	271300002	271300002	271300002
20	REACTANCIA	REACTANCE	x	x	212900007	212900007	212900007	212900007	212900007	212900007
21	TERMOSTATO	THERMOSTAT	x	x	213500003	213500003	213500003	213500003	213500003	213500003
22	INTERRUPTOR VERDE	GREEN ON/OFF SWITCH	x	x	211300002	211300002	211300002	211300002	211300002	211300002
23	INTERRUPTOR AMBAR	AMBER ON/OFF SWITCH	x	x	211300001	211300001	211300001	211300001	211300001	211300001
24	ENCHUFE SCHUKO	SCHUKO PLUG	x	x	211700002	211700002	211700002	211700002	211700002	211700002
25	REGULADOR M-10	REGULATOR M-10	x	x	342500002	342500002	342500002	342500002	342500002	342500002
26	DECORACION SUPERIOR	TOP DECORATION	x	x	103500379	103500380	103500381	103500382	103500383	103500384
27	REJILLA FRONTAL GRUPO	FRONTAL GRID GROUP	x	x	103500385	103500386	103500387	103500388	103500389	103500390
28	COMPRESOR	COMPRESSOR	x	x	103700059	103500010	103500029	103500100	103500022	103500068
29	VENTILADOR	VENTILATOR	x	x	100100013	100100017	100100021	100100024	100100028	100100450
30	CONDENSADOR	CONDENSER								
31	PERFIL PARAGOLPES	BUMPER	x	x	151700207	151700208	151700209	151700210	151700211	151700212
32	ANTIVAHO		x	x	390100098	390100099	390100100	390100101	390100102	390100103
33-A	COSTADO ABS DER	ABS SIDE UNIT RIGHT	x	x	610100339	610100339	610100339	610100339	610100339	610100339
33-A	COSTADO ABS IZQ	ABS SIDE UNIT LEFT	x	x	610100340	610100340	610100340	610100340	610100340	610100340